HILTRON security

- CMOS a scansione progressiva da 1/3" 4 Megapixel
- Codifica a triplo flusso H.265 e H.264
- 25/ 30fps@4M (2688×1520)
- WDR (120dB), giorno/notte (ICR), 3DNR, AWB, AGC, BLC,
- Monitoraggio di reti multiple: visualizzatore Web, CMS (DSS/PSS) e DMSS
- Obiettivo fisso da 2,8 mm (3,6 mm, 6 mm opzionale)
- Massimo LED IR Lunghezza 30m
- Memoria Micro SD, IP67, IK10, IP6K9K, PoE · E-MARK (Regolamento ECE n. 10)

THC4IPMOB

Telecamera di rete mobile a infrarossi da 4 MP

VANDAL PROOF | 4 Mp | TEMPERATURA | H.265 | WDR WIDE DYNAMIC RANGE | IP66 K9K

Funzioni

IP6K9K

IP6K9K è il Grado di protezione (codice IP, ISO 20653) per Veicoli stradali, Protezione delle apparecchiature elettriche contro corpi estranei, acqua e accesso. I prodotti soddisfano lo standard IP6K9K, possono essere utilizzati direttamente per la pulizia ad alta pressione / getto di vapore.

Ampia gamma dinamica

Grazie alla tecnologia WDR (Wide Dynamic Range) leader del settore, si ottengono immagini vivide anche nelle condizioni di illuminazione a contrasto più intenso. Per applicazioni con condizioni di illuminazione sia luminose che basse che cambiano rapidamente, True WDR (120dB) ottimizza contemporaneamente sia le aree luminose che quelle scure di una scena per fornire video utilizzabili.

Ambientale

Con un intervallo di temperatura da -40 °C a +70 °C (da -40 °F a +158 °F), la telecamera è progettata per ambienti con temperature estreme. La fotocamera è conforme a un grado di impatto IK10 che la rende in grado di sopportare l'equivalente di 55 kg (120 libbre) di forza. Sottoposto e certificato a rigorosi test di immersione in acqua e polvere, il grado di protezione IP67 lo rende adatto per applicazioni esterne impegnative.

Smart H.265+

Fornisci video di alta qualità senza sovraccaricare la rete, Smart H.265+ è l'implementazione ottimizzata di H.265. La tecnologia di codifica Smart H.265+ include una strategia di codifica adattiva della scena, GOP dinamico, ROI dinamico, struttura di riferimento multi-frame flessibile e riduzione del rumore intelligente, fornendo un risparmio fino al 70% di larghezza di banda e spazio di archiviazione rispetto allo standard H.265 .

HEVC (H.265)

H.265 ITU-T VCEG è un nuovo standard di codifica video. H.265 Seguendo lo standard sviluppato attorno allo standard di codifica video H.264 esistente, alcuni mantengono la tecnologia originale, mentre alcune delle tecnologie pertinenti per migliorare la nuova tecnologia utilizzano una tecnologia avanzata per migliorare la relazione tra il flusso di codice, la qualità della codifica e il ritardo tra la complessità dell'algoritmo, ottimizzare le impostazioni, i contenuti specifici includono: Migliorare l'efficienza della compressione, migliorare la robustezza e le capacità di ripristino degli errori, ridurre il ritardo in tempo reale, ridurre il tempo di acquisizione del canale e un ritardo di accesso casuale, ridurre la complessità, ecc.

Caratteristiche Tecniche

Telecamera	
Sensore d'immagine	CMOS a scansione progressiva da 1/3" 4 Megapixel
Pixel effettivi	2688 (altezza) x 1520 (verticale)
RAM/ROM	512MB/32MB
Sistema di scansione	Progressivo
Velocità dell'otturatore elettronico	Automatico/Manuale, 1/3~1/100000s
Illuminazione minima	0.08Lux/F2.0 (Colore,1/3s,30IRE) 0.3Lux/2.0(Colore,1/30s,30IRE) 0 Lux/F2.0 (IR attivo)
Rapporto S/N	Più di 50dB
Distanza IR	Distanza fino a 30 m (98 piedi)
Controllo IR On/Off	Automatico/ Manuale

LED IR	2
lente	
Tipo di lente	Fisso
Tipo di montaggio	Board-in
Lunghezza focale	2,8 mm (3,6 mm, 6 mm opzionale)
massimo Apertura	F2.0 (F2.0, F2.0)
Punto di vista	2,8 mm: Orizzontale::104°; verticale: 55°; diagonale: 125 ° 3,6 mm: Orizzontale::82,5°; verticale: 45°; diagonale:97° 6,0 mm: Orizzontale::55°; verticale: 31°; diagonale: 65 °
Zoom ottico	N / A
Controllo della messa a fuoco	Fisso

Distanza di messa a fuoco ravvicinata		N / A			
Distanza DORI	lente	Rileva	Osservare	Riconoscere	Identificare
	2,8 mm	56 m (184 piedi)	22 m (72 piedi)	11 m (36 piedi)	6 m (20 piedi)
	3,6 mm	80 m (262 piedi)	32 m (105 piedi)	16 m (52 piedi)	8 m (26 piedi)
	6,0 mm	120 m (394 piedi)	48 m (157 piedi)	24 m (79 piedi)	12 m (39 piedi)

Panoramica/inclinazione/rotazione

Intervallo di panoramica/inclinazione/rotazione	Pan: 0 ~ 20 ; Tilt: ± 15 ; Rotazione: 0 ~ 360

Intelligenza

IVS	Tripwire, intrusione, oggetto abbandonato/mancante
Funzioni intelligenti avanzate	Riconoscimento facciale

video

Compressione	H.265+/H.265/H.264+/H.264
Capacità di streaming	3 flussi
Risoluzione	4M(2688×1520)/3M(2304×1296)/1080P(1920×1080)/ 1,3M(1280x960)/ 720P (1280×720)/D1 (704×576/704×480)/ VGA(640×480)/CIF(352×288/352×240)
Frequenza dei fotogrammi	Stream principale: 4 M (1~25/30 fps)
	Flusso secondario: D1 (1~25/30 fps)
	Terzo flusso: 720P (1~25/30 fps)
Controllo della velocità in bit	CBR/VBR
Velocità in bit	H.264: 24~10240 Kbps H.265: 14~9984Kbps
Giorno notte	Automatico (ICR) / Colore / B/N
Modalità BLC	BLC/HLC/WDR (120dB)
Bilanciamento del bianco	Automatico/Naturale/Lampioncino/Esterno/Manuale
Ottenere il controllo	Automatico/Manuale
Riduzione del rumore	DNR 3D
Rilevamento del movimento	Off / On (4 zone, rettangolo)
Regione di interesse	Spento / Acceso (4 zone)
Stabilizzazione elettronica dell'immagine (EIS)	N / A
IR intelligente	Supporto
disappannamento	N / A
Zoom digitale	16x

Dimensioni

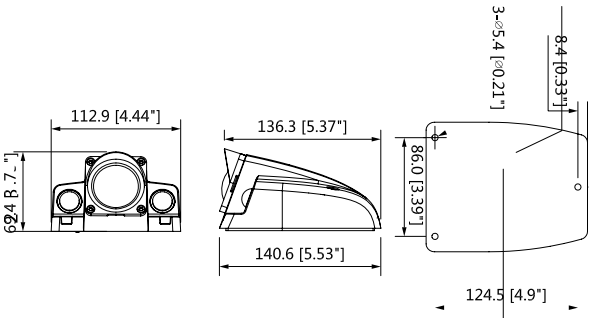

Flip	0°/90°/180°/270°
Specchio	Spento acceso
Mascheramento privacy	Off / On (4 aree, rettangolo)

Audio

Compressione	N / A

Rete

Ethernet	- COME: RJ45 (10/100Base-T) - M12: M12 D-Codifica (10/100Base-T)
Protocollo	HTTP; HTTP; TCP; ARP; RTSP; RTP; UDP; smtp; FTP; DHCP; DNS; DDNS; PPPOE; IPv4/v6; QoS; UPnP;NTP; Buongiorno; 802.1x; multicast; ICMP; IGMP; SNMP
Interoperabilità	ONVIF, PSIA, CGI
Metodo di streaming	Unicast/Multicast
massimo Accesso utente	10 utenti /20 utenti
Archiviazione Edge	NAS PC locale per la registrazione istantanea Micro SD card 128GB
Visualizzatore Web	IE, Chrome, Firefox, Safari
Software di gestione	Smart PSS, DSS, Easy4ip
Smartphone	IOS, Android

Certificazioni

Certificazioni	CE (EN 60950:2000) UL:UL60950-1 FCC: FCC Part 15 Subpart B E-mark (ECE-Regulation No.10) EN50155 (Ambiente)

Interfaccia

Interfaccia video	N / A
Interfaccia audio	Ingresso/uscita 1/1 canale (modello -AS)
RS485	N / A
Allarme	Ingresso 1 canale: 5mA 5VDC Uscita 1 canale: 300 mA 12 V CC (modello -AS)

Elettrico

Alimentazione elettrica	- AS: DC12V, PoE (802.3af) (Classe 0) - M12: PoE (802.3af) (Classe 0)
Consumo di energia	<6.5W

Ambientale

Condizioni operative	-40° C ~ +70° C (-40° F ~ +158° F) / Meno del 95% di umidità relativa
Condizioni di conservazione	-40° C ~ +70° C (-40° F ~ +158° F) / Meno del 95% di umidità relativa
Protezione dell'ingresso	IP67, IP6K9K
Resistenza agli atti vandalici	IK10

Costruzione

involucro	Metallo
Dimensioni	140,6 mm × 112,9 mm × 69,4 mm (5,53 "× 4,44" × 2,73")
Peso netto	0,59 kg (1,3 libbre)
Peso lordo	0,8 kg (1,76 libbre)

Hiltron Land S.r.l.
Strada Provinciale di Caserta, 218 80144 - Napoli - Italy
Tel: (+39) 081.185.39.000 Fax: (+39) 081.185.39.016
www.hiltronsecurity.it